АПРО®

АССОЦИАЦИЯ ПРОИЗВОДИТЕЛЕЙ РАДИАТОРОВ ОТОПЛЕНИЯ

#3, 2018

БАТАРЕЕСТРОИТЕЛЬ

МНЕНИЯ ЭКСПЕРТОВ

Сергей Шатиров: «Основным вызовом для рынка в текущем году станет необходимость перехода на новые правила игры»

ИСКУССТВО ТЕПЛА

Беседа с гендиректором “Радимакс” Ириной Нестеровой

ИНТЕРВЬЮ

Александр Квашнин: История новейшего батареестроения

Тема выпуска:

НОВЫЕ ПРАВИЛА НА РЫНКЕ РАДИАТОРОВ

Аналитика > Актуальные интервью > Мнения > Новости

ИНТЕРВЬЮ

Сергей Шатиров: «Основным вызовом для рынка в текущем году станет необходимость перехода на новые правила игры»

Интервью заместителя председателя Комитета Совета Федерации по экономической политике С.В. Шатирова

- Сергей Владимирович, Комитет Совета Федерации по экономической политике достаточно давно проводит работу по выработке возможных мер защиты производителей отопительных приборов. Чем обусловлен такой интерес к отрасли на высоком государственном уровне?

- Отрасль производства отопительных приборов очень показательна в плане развития импортозамещения по нескольким причинам.

Во-первых, это высокотехнологичное производство с высоким уровнем добавленной стоимости и инновационной составляющей. То есть отрасль соответствует всем тем критериям, которые являются приоритетными для развития импортозамещения.

Во-вторых, для страны с суровыми климатическими условиями обеспечение достаточных объемов внутреннего производства отопительных приборов имеет стратегическое зна-

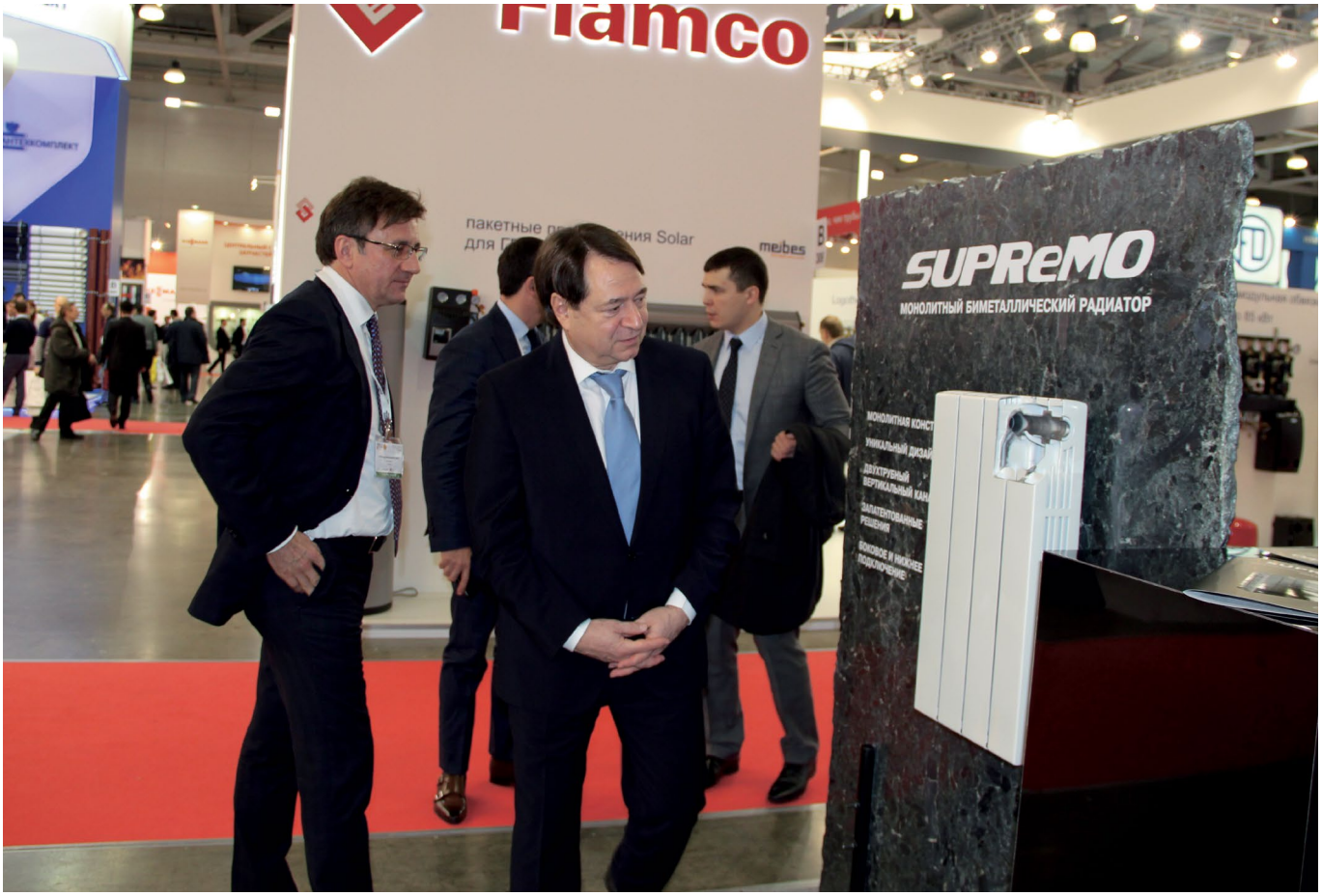

чение и жизненно необходимо для стабильного функционирования секторов строительства и жилищно-коммунального хозяйства.

В-третьих, отрасль долгое время находилась без должного государственного регулирования и внимания, что приводило к многим негативным явлениям.

Наконец, в отрасли была проявлена ответственная частная инициатива, которая позволила без получения средств государственной поддержки создать крупные предприятия по выпуску качественных и энергоэффективных отопительных приборов. Нужно было только создать им условия для добросовестной конкуренции, чтобы снять российский рынок приборов отопления «с иглы» импортозамещения.

- Какие меры были предложены Комитетом Совета Федерации по экономической политике для защиты интересов отечественных производителей отопительных приборов?

- Сначала мы сосредоточились на проблеме так называемого «серого импорта».
В ходе круглого стола в Совете Федерации в 2015 году представителями отрасли была озвучена проблема, связанная с ввозом в Россию радиаторов отопления иностранного производства, таможенная стоимость которых существенно занижалась, вплоть до сопоставимой с ценой металлолома. Мы обратили внимание Федеральной таможенной службой на эту ситуацию и таможенники приняли эффективные меры. Конкретными результатами усиления таможенного контроля стали снижение в 2016 году «физических объемов» импорта в 2 раза при росте на 30-40% средней таможенной стоимости импортируемых радиаторов отопления в расчете на килограмм готового изделия.

В 2016 году в ходе парламентских слушаний мы подробно обсудили предложение представителей отрасли уже по введению системной меры – обязательной сертификации радиаторов и конвекторов.

Это предложение мы зафиксировали в каче-

стве основного в рекомендациях парламентских слушаний и благодаря активной работе Минпромторга России уже 17 июня прошлого года было принято постановление Правительства России о включении всех типов отопительных приборов в единый перечень продукции, подлежащей обязательной сертификации.

- Почему, на Ваш взгляд, производителям отопительных приборов удалось добиться внимания со стороны государства?

Этого удалось достичь благодаря обеспечению представления во взаимодействии с госорганами консолидированной позиции отрасли.

Эффективным «рупором» этой позиции стала созданная в мае 2015 года Ассоциация производителей радиаторов отопления «АПРО».

Как показывает практика, именно наличие активной отраслевой ассоциации позволяет объединившимся отдельным предприятиям сделать так, чтобы их голос был услышан государством.

- Как Вы оцениваете состояние развития отрасли в последние несколько лет?

- Оцениваю абсолютно позитивно. Отрасль очень активно развивается: ранее созданные заводы существенно увеличили свои производственные мощности и объемы выпуска продукции, создается много новых предприятий.

Важно также, что развиваются все сегменты производства отопительных приборов: до 40% процентов выросла доля на российском рынке отечественных «алюминия и биметалла», существенно расширяется число предприятий по изготовлению стальных панельных радиаторов, стабильный рост демонстрируют производители конвекторов, появляются признаки оживления в сегменте производства чугунных батарей. Отрадно, что на территории России осваивается производство отопительных приборов новых типов, которые у нас еще недавно не изготавливались: стальных трубчатых радиаторов, внутрипольных конвекторов.

Особо позитивно оцениваю возникшую в прошлом году практику создания крупнейшими иностранными (итальянскими, немецкими) производителями своих предприятий по изготовлению отопительных приборов на территории нашей страны, ведь это и дополнительные доходы от налогов для бюджета,

и квалифицированные рабочие места для регионов России.

- Какие задачи для отрасли производства отопительных приборов будут основными в 2018 году?

С 27 июня этого года вступает в силу постановление Правительства России о введении обязательной сертификации радиаторов и конвекторов.

В этой связи основным вызовом для рынка в текущем году станет необходимость перехода на новые правила игры, связанные с установлением обязательных требований к безопасности и достоверности характеристик отопительных приборов, прохождением процедуры их сертификации, адаптацией к осуществлению государственного контроля за производством и оборотом продукции отрасли.

Здесь многое будет зависеть от эффективности работы по актуализации стандартов на технические условия производства и методы испытаний отопительных приборов, а также

по формированию необходимой сертификационно-лабораторной инфраструктуры для появления на рынке органов, аккредитованных на проведение работ по обязательному подтверждению соответствия радиаторов и конвекторов установленным требованиям.

Поэтому крупным игрокам российского рынка отопительных приборов нужно не ждать и не отстраняться от этой работы, а принять в ней активное участие. И тогда успех будет обеспечен.

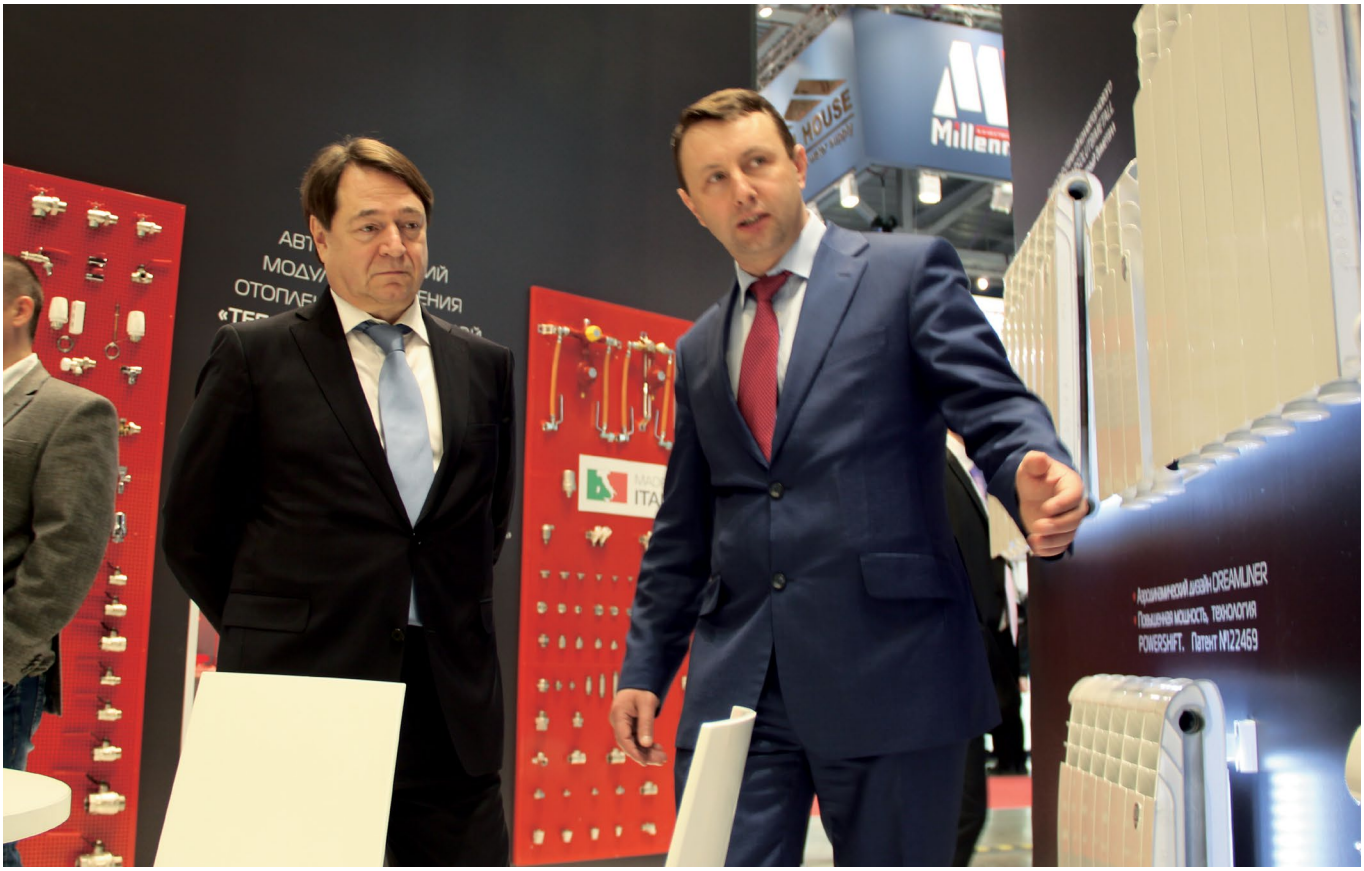

ИМПОРТОЗАМЕЩЕНИЕ В РОССИИ

(анализ отечественного производства отопительных приборов в 2017 г.)

Подводя итоги 2017 года, в АПРО провели опрос российских производителей приборов отопления. «Батареестроитель» публикует данные об объемах, структуре и динамике производства отечественных отопительных приборов в 2017 г. в сравнении с 2016 г.

При анализе объемов отечественного производства отопительных приборов АПРО структурировала его результаты по сегментам отрасли (типам отопительных приборов), поскольку в 2017 г. для них были характерны разнонаправленные тренды: алюминиевых и биметаллических секционных радиаторов отопления; стальных панельных радиаторов отопления; чугунных секционных радиаторов отопления; конвекторов.

В сегменте производства алюминиевых и биметаллических секционных радиаторов отопления в 2017 г. зафиксирован рост на 8,9% (при расчете в изготовленных секциях). Рост в сегменте алюминиевых и биметаллических радиаторов обеспечен как по причине увеличения объемов производства на существующих крупнейших предприятиях, так и за счет начала выпуска продукции на новых заводах.
При этом повышательная динамика в сегменте «алюминия-биметалла» обеспечивается в связи с фактором роста внутреннего спроса на радиаторы отопления данного типа (в частности, в связи с региональными программами капитального ремонта многоквартирных домов) и за счет дальнейшего постепенного «вымывания» рыночной доли китайского и европейского импорта (несмотря на стабилизацию и укрепление курса рубля).
В 2018 г. прогнозируется сохранение тренда по росту объемов производства в сегменте «алюминия-биметалла» с учетом выхода на проектные мощности новых заводов, специализирующихся на изготовлении алюминиевых и биметаллических радиаторов отопления (в Республиках Ингушетия и Карелия, Ставропольском крае, Липецкой области).

В сегменте российского производства стальных панельных радиаторов отопления также имеют место тенденции устойчивого роста – на 8,5% (из расчета в шт. изготовленных изделий). При этом флагманом роста отечественного производства стальных панельных радиаторов по-прежнему остается первое в данном сегменте российское предприятие – ОАО «НИТИ «Прогресс» (+19,4% в «поштучном» расчете при приемлемых показателях товарных запасов).

Положительная динамика развития отечественного производства стальных панельных радиаторов отопления обусловлена ростом внутреннего спроса на отопительные приборы данного типа и повышением доверия к ним промышленных потребителей (строительных организаций) и успешной конкуренцией с ведущими европейскими импортерами.

В 2018 г. объемы российского производства

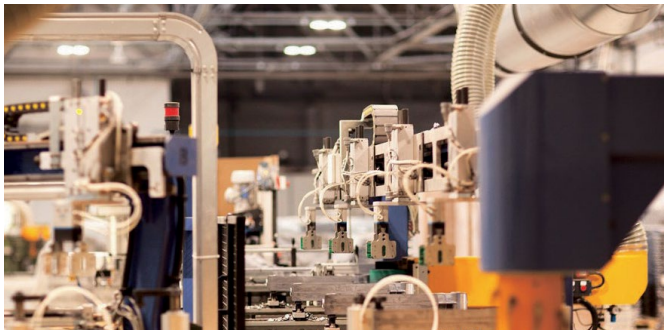

стальных панельных радиаторов отопления также ожидает рост, связанный с появлением новых игроков в лице отечественных заводов (в Московской, Калининградской и Ростовской областях). Вместе с тем, учитывая значительный уровень конкуренции и невысокую маржинальность сегмента, дальнейший рост объемов предложения стальных панельных радиаторов отопления на российском рынке отопительных приборов создает риски затоваривания и снижения рентабельности.

Непростым оказался 2017 г. для российских производителей чугунных секционных радиаторов отопления (снижение на 23% в весовом и секционном выражении). Данная ситуация обусловлена как дальнейшим понижением объемов внутреннего спроса, так и жесткой ценовой конкуренцией со стороны китайского импорта и Луганского литейно-механического завода, кратно увеличившего в прошлом году объемы выпуска продукции, значительная часть которой поставляется в Россию.
В то же время, динамично развивается «чугунный сегмент» в нише дизайн-радиаторов в лице ООО «ПКФ-Радимакс».

В сегменте конвекторов в 2017 г. наблюдались разнонаправленные тенденции в зависимости от типа монтажа производимых изделий и материала, из которого они изготовлены. Так, предприятия по производству встраиваемых (внутрипольных) конвекторов демонстрируют уверенный рост (от 11% до 25%), в то время как для изготовителей стальных конвекторов характерно снижение объемов выпуска продукции (от незначительного в 2% до ощутимых минус 20%).

При этом флагманом развития в сегменте остается ОАО «Фирма «Изотерм» (г. Санкт-Петербург), которой в прошлом году удалось не только сохранить траекторию роста производства медно-алюминиевых внутрипольных конвекторов, но и значительно увеличить выпуск стальных конвекторов. Отрадно, что российские производители внутрипольных конвекторов находят свою долю на внутреннем рынке наряду с ведущими европейскими компаниями, успешно конкурируя с ними за счет привлекательной ценовой политики.

Тревожные тенденции в сегменте стальных конвекторов обусловлены снижением спроса на продукцию их крупнейших производителей по двум причинам. Во-первых, усиливается «межтиповая» конкуренция, при которой крупные производители стальных панельных радиаторов отопления уже в состоянии конкурировать по сопоставимой цене со стальными конвекторами для монтажа в жилье-эконом-класса, являясь более привлекательными в интерьерном плане. Во-вторых, в регионах России некоторые крупные строительные компании по возведению жилья эконом-класса начали создавать свои небольшие производства стальных конвекторов для собственных нужд, что снижает спрос на товары крупных производителей.

Таким образом, по итогам 2017 г. уверенный рост объемов отечественного производства демонстрируют наиболее массовые сегменты отрасли отопительных приборов (алюминиевые и биметаллические, стальные панельные радиаторы отопления). В 2018 г. динамика российского производства во многом будет зависеть от следующих основных факторов:

- успешности и оперативности адаптации производителей к введению с 27 июня 2018 г. обязательной сертификации радиаторов отопления и конвекторов;
- темпов выхода на проектные производственные мощности новых заводов;
- динамики объемов внутреннего спроса крупных заказчиков для нужд нового строительства и капитального ремонта;
- общей макроэкономической ситуации (волатильности валютного курса, стабильности налогового режима).

ТОП-10 часто задаваемых вопросов об обязательной сертификации приборов отопления

1. Когда обязательная сертификация радиаторов отопления и конвекторов вводится в действие? Какие изменения после этого произойдут на рынке?

Обязательная сертификация радиаторов отопления и конвекторов вводится в действие с 27 июня 2018 года. С указанной даты совершение любых видов сделок с моделями радиаторов отопления или конвекторов, на которые отсутствует сертификат соответствия, выданный в рамках проведения обязательной сертификации, и необходимая дополнительная маркировка знаком соответствия, будет являться незаконным.

2. Достаточно ли будет после введения в действие обязательной сертификации наличия сертификата на соответствие ГОСТ 31311-2005, полученного в добровольном порядке?

Нет, с 27 июня 2018 г. данного сертификата будет недостаточно. Для выпуска отопительных приборов в легальный оборот необходимо будет иметь на него сертификат соответствия, выданный по итогам проведения процедуры обязательной, а не добровольной сертификации, а также маркировку упаковки продукции знаком соответствия («РСТ»).

3. Кем должен быть выдан сертификат соответствия на радиатор отопления или конвектор, подтверждающий прохождение обязательной сертификации?

Сертификат соответствия, подтверждающий прохождение процедуры обязательной сертификации, может быть выдан исключительно органом по сертификации, аккредитованным в установленном порядке и имеющим в области аккредитации радиаторы отопления и конвекторы отопительные. Эти организации должны быть включены в реестр аккредитованных лиц, размещенный на официальном сайте Росаккредитации (http://fsa.gov.ru).

4. На какие типы отопительных приборов распространяется обязательная сертификация?

Обязательная сертификация распространяется на отопительные приборы всех типов: радиаторы отопления (алюминиевые, биметаллические, стальные, чугунные и из прочих металлов); конвекторы (стальные и из прочих металлов). Единственным исключением из области применения обязательной сертификации отопительных приборов являются полотенцесушители – на них обязательная сертификация распространяться не будет.

5. Кто может являться заявителем на прохождение обязательной сертификации отопительных приборов?

Заявителем может являться юридическое лицо (изготовитель, уполномоченное изготовителем лицо), зарегистрированное в установленном порядке на территории Российской Федерации. Юридические лица иностранных государств непосредственно не могут являться заявителями на прохождение обязательной сертификации отопительных приборов и от их лица подавать заявки в органы по сертификации должны уполномоченные изготовителями лица, (зарегистрированные в установленном российским законодательством порядке юридические лица), имеющие договор, в соответствии с которым уполномоченное изготовителем лицо осуществляет действия от имени этого изготовителя при сертификации продукции, а также несет ответственность за несоответствие продукции установленным требованиям.

6. В какие сроки осуществляется проведение обязательной сертификации отопительных приборов?

Заявка и представленный заявителем комплект доказательственных материалов должны быть рассмотрены органом по сертификации в срок не позднее 30 рабочих дней со дня их получения. В случае принятия положительного решения по заявке конкретные сроки проведения процедуры обязательной сертификации отопительных приборов определяются в договоре органа по сертификации с заявителем на сертификацию и будут зависеть от схемы сертификации и объема выполняемых работ (в частности, количества сертифицируемых моделей или модельных рядов отопительных приборов). Сроки оформления результатов работ по сертификации устанавливаются в руководстве по качеству органа по сертификации.

7. В чем состоят отличия сертификации серийного производства от сертификации партий?

Сертификация серийного производства проходит в большем объеме. Так, помимо проведения испытаний образцов отопительных приборов, сертификация серийного производства включает анализ состояния производства до выдачи сертификата соответствия и периодический инспекционный контроль после его выдачи. Это сказывается как на увеличении сроков сертификации, так и на росте стоимости услуг органа по сертификации на ее проведение.

В то же время в случае получения сертификата по схеме сертификации серийного производства отдельные партии выпускаемой сертифицированным изготовителем продукции больше не нуждаются в регулярном оформлении сертификата – достаточно выданного сертификата на изготовителя (в случае включения в него всех выпускаемых им моделей).

При сертификации партий достаточно проведения только

испытаний образцов продукции, но выданным по такой схеме сертификатом может быть подтверждено соответствие только той продукции, которая относится к соответствующей партии. Под партией продукции понимается совокупность единиц продукции одного наименования (модели) и при наличии обозначения (товарного знака, торгового наименования), установленная одним товаросопроводительным документом (декларацией на товары, коммерческим, транспортным (перевозочным) или иным документом).

8. Может ли сертификат соответствия в рамках обязательной сертификации быть оформлен на основании протоколов ранее проведенных испытаний?

Нет, не может. В рамках обязательной сертификации сертификат соответствия выдается на основании результатов (протокола) испытаний, проведенных только в аккредитованной испытательной лаборатории, выбор которой осуществляется органом по сертификации самостоятельно и без информирования заявителя. Вместе с тем имеющиеся протоколы могут быть представлены в комплекте с заявкой на сертификацию серийного производства для сокращения объемов, времени и стоимости мероприятий по анализу состояния производства и периодическому инспекционному контролю.

9. На какой срок выдается сертификат соответствия?

В случае применения схемы сертификации серийного производства максимальный срок действия сертификата соответствия составляет 5 лет. В пределах данного максимального срока конкретный срок действия сертификата соответствия устанавливается органом по сертификации.

При установлении конкретного срока действия сертификата соответствия орган по сертификации учитывает выбранную конкретную схему сертификации серийного производства (4с, 8с, 12с), а также результаты проведенных сертификационных работ (испытаний образцов, анализа состояния производства). При этом в случае применения схемы сертификации партий (6с) срок действия сертификата соответствия не устанавливается, то есть на партию отопительных приборов сертификат соответствия будет действовать бессрочно до полной реализации всего объема продукции из партии конечному потребителю на территории Российской Федерации.

10. Какие меры ответственности предусмотрены за несоблюдение требований, связанных с введением обязательной сертификации отопительных приборов?

Меры ответственности за нарушение требований, связанных с непрохождением и ненадлежащим проведением обязательной сертификации предусмотрены Кодексом Российской Федерации об административных правонарушениях (далее – КоАП РФ).

Для розничных и оптовых продавцов – реализация отопительных приборов без указания в сопроводительной документации сведений о сертификате соответствия – штраф на должностных лиц от 20 000 до 40 000 рублей; на юридических лиц – от 100 000 до 300 000 рублей (статья 14.45 КоАП РФ).

Для производителей и их уполномоченных представителей – маркировка продукции знаком обращения продукции на рынке, соответствие которой обязательным требованиям не подтверждено в установленном порядке

ПРАВИТЕЛЬСТВО РОССИЙСКОЙ ФЕДЕРАЦИИ

ПОСТАНОВЛЕНИЕ

от 17 июня 2017 г. № 717

МОСКВА

О внесении изменений в постановление Правительства Российской Федерации от 1 декабря 2009 г. № 982

Правительство Российской Федерации **п о с т а н о в л я е т :**

1. Утвердить прилагаемые изменения, которые вносятся в постановление Правительства Российской Федерации от 1 декабря 2009 г. № 982 "Об утверждении единого перечня продукции, подлежащей обязательной сертификации, и единого перечня продукции, подтверждение соответствия которой осуществляется в форме принятия декларации о соответствии" (Собрание законодательства Российской Федерации, 2009, № 50, ст. 6096; 2010, № 12, ст. 1344, 1345; № 31, ст. 4246; № 43, ст. 5517; № 47, ст. 6129; 2012, № 13, ст. 1525; № 20, ст. 2537; № 26, ст. 3517; 2013, № 10, ст. 1032; № 41, ст. 5187; № 46, ст. 5951; 2014, № 30, ст. 4315; № 32, ст. 4510; № 41, ст. 5539; № 43, ст. 5914; 2015, № 15, ст. 2270; № 37, ст. 5144; 2016, № 12, ст. 1655; № 21, ст. 3009; № 40, ст. 5745).

2. Настоящее постановление вступает в силу по истечении 12 месяцев со дня его официального опубликования, за исключением пункта 2 изменений, утвержденных настоящим постановлением, который вступает в силу по истечении 18 месяцев со дня официального опубликования настоящего постановления.

Председатель Правительства
Российской Федерации Д.Медведев

– штраф на должностных лиц от 10 000 до 20 000 рублей; на юридических лиц – от 100 000 до 300 000 рублей (статья 14.46 КоАП РФ).

Для импортеров – ввоз товаров, не обеспеченных сертификатом соответствия или с фальсифицированным, недостоверным сертификатом соответствия – штраф на должностных лиц от 5 000 до 20 000 рублей; на юридических лиц – от 50 000 до 300 000 рублей с конфискацией товаров, или без таковой либо конфискация товаров (статья 16.3 КоАП РФ).

Для органов по сертификации – нарушение правил выполнения работ по сертификации либо выдача сертификата соответствия с нарушением требований законодательства – штраф на должностных лиц от 20 000 до 40 000 рублей или дисквалификация на срок до одного года; на юридических лиц – от 400 000 до 500 000 рублей (статья 14.47 КоАП РФ).

Для испытательных лабораторий – представление недостоверных или необъективных результатов исследований (испытаний) и (или) измерений продукции – штраф на должностных лиц от 30 000 до 50 000 рублей либо дисквалификация на срок от одного года до трех лет; на юридических лиц – от 400 000 до 500 000 рублей (статья 14.48 КоАП РФ).

Для строительных организаций – нарушение обязательных требований документов в области стандартизации, в том числе при применении строительных материалов (изделий) – предупреждение или штраф на должностных лиц от 20 000 до 30 000 рублей; на юридических лиц – от 100 000 до 300 000 рублей (статья 9.4 КоАП РФ).

Генеральный директор компании «Радимакс» Ирина Нестерова - о современных чугунных радиаторах, возрождении исторических традиций и отоплении, как неотъемлемом элементе декора.

- Ирина, ваша компания специализируется на выпуске современных чугунных радиаторов отопления в стиле ретро, а также помогает возрождать и сохранять архитектурное наследие российского «тепла». Расскажите подробней о вашей работе.

- Слоган нашей компании – «Произведение искусства в отоплении». Радиаторы Retrostyle не только дарят тепло и уют, но и красоту, выполняют эстетическую функцию, дополняя дизайн интерьера в любом стиле. Родиной чугунных радиаторов всегда считалась Россия. А начиналось все с батарей, которые украшали и согревали помещения более 150 лет назад. В 2000-х гг. идея сделать радиатор элементом декора, который гармонично впишется в интерьер, стала основой для создания компании «Радимакс».

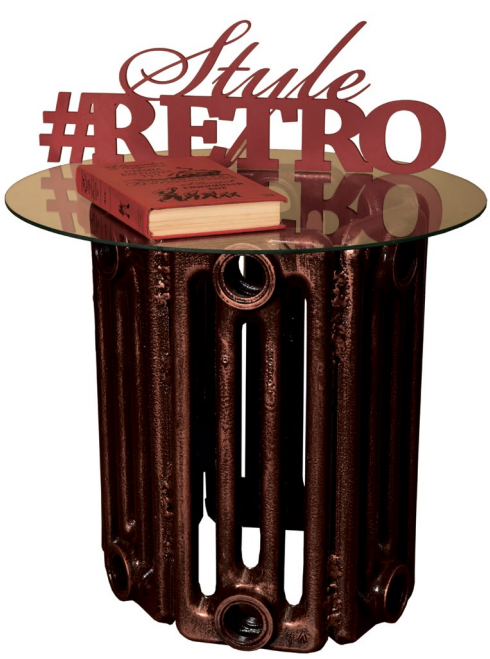

Наша компания на отопительном рынке с 2011 года и уже успела себя зарекомендовать как надежный производитель качественных чугунных радиаторов. Мы ежедневно работаем над формированием нового взгляда на выбор отопительных приборов. Сейчас с уверенностью могу сказать, что «тепло» стало стильным и красивым, что подтверждается отчетами о продажах и расширением нашей партнерской базы.

Производство «Радимакс» включает в себя ряд этапов работ, которые проходит необработанная отлитая секция, превращаясь в готовый радиатор. Наши производственные цеха оснащены современным оборудованием, которое справляется со своими задачами на отлично. Гордость компании – малярные

цеха, в которых обычный радиатор превращается в «произведение искусства». Различные техники нанесения лакокрасочных покрытий позволяют реализовывать самые смелые идеи наших заказчиков.

В нашем ассортименте есть дизайнерские комплектующие для радиаторов, которые помогают создать законченное решение для подключения радиатора. Как говорится «дьявол кроется в деталях», поэтому мы прикладываем много усилий, чтобы задумка самого требовательного нашего клиенты была реализована. Сегодня основным поставщиком комплектующих для нас являются итальянцы, которые создают утонченную и изысканную запорную арматуру. Видимо, Франц Сан-Галли в свое время, приехав в Россию, привнес в наше отопление чуточку не только немецкой педантичности, но и немного итальянского чувства прекрасного. Наша компания с особой избирательностью относится к выбору поставщиков и качеству продукции, которую мы предлагаем нашим заказчикам. Мы с удовольствием бы сотрудничали с российскими производителями комплектующих, и находимся в поиске таких партнеров.

С 2016 года мы реализуем программу по замене старых радиаторов отопления на исторических объектах на новые чугунные реплики старинных моделей. Возрождение архитектурного наследия стало одним из важнейших приоритетов компании. В программе участвуют усадьбы, музеи и другие архитектурные «жемчужины» России. При реконструкции интерьера мы помогаем добиться максимальной точности и исторического соответствия оригинальным проектам. Собственные цеха и линия радиаторов Retrostyle позволяют подобрать отопительные приборы в строгом соответствии с интерьером зданий: выбрать габариты, цвет, узор и другие характеристики батарей для воссоздания исторического облика помещений.

- Действительно ли чугунные батареи не только привычней для российского покупателя, но и долговечней в быту?

- Сегодня на рынке большой выбор отопительных приборов из различных материалов. У каждого есть возможность выбора. Что касается чугунных радиаторов, то они долгие

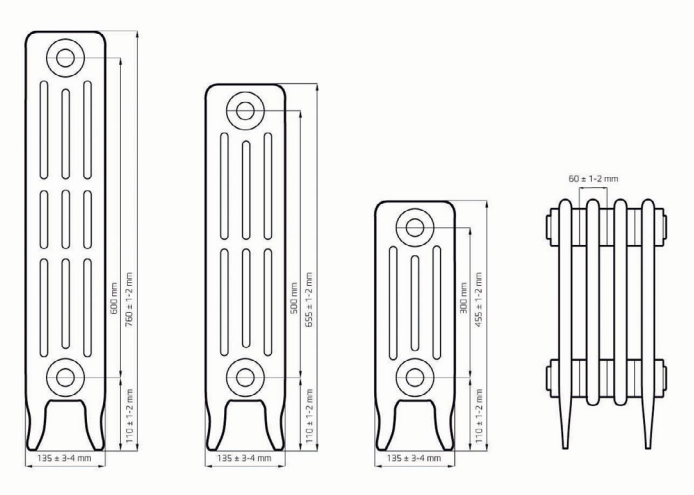

годы согревали практически все помещения нашей огромной страны. Помню, когда была еще ребенком у нас дома были установлены обычные чугунные батареи, которые спасали от холодов. Чугун – это сплав железа с углеродом, он пластичен и прочен, а также наименее остальных металлов подвержен агрессивному воздействию теплоносителя и коррозии. Также, стоит выделить высокие показатели теплоотдачи и длительный срок службы – до 50 лет, что позволит надолго забыть о замене радиаторов.

- Кто чаще всего покупает вашу продукцию и куда ее устанавливают?

- Большой популярностью наша продукция пользуется у дизайнеров и творческих людей, которые решают задачи в дизайне нестандартно. Среди наших покупателей много строительных и реставрационных компаний, которые оценили качество и дизайн радиаторов Retrostyle. Объекты, куда устанавливают дизайн-радиаторы различны по своему стилистическому исполнению и значению. Это многоэтажное жилье, частные дома, коммерческая недвижимость, а также объекты исторического и архитектурного наследия.

- В 2017 году вы проводили акцию #тепловокругнас, рассказывающую о самых разных точках зрения на то, что согревает людей. Будет ли продолжение?

- Для «Радимакс» фотовыставка #Тепловокругнас и вообще понятие «российского тепла» очень близки по духу. В рамках выставки мы рассказали, что радиатор, как произведение искусства, демонстрирует состояние и настроения эпохи, рассказывает о своем времени и хранит много секретов. Фотовыставка через историю радиаторов показывает историю человека. Ведь батареи так или иначе всегда находились рядом с нами, согревая и создавая комфортные условия для жизни. Мы продолжим этот проект, несколько расширив понятие «тепла» - радиаторы стали своеобразной отправной точкой для формирования целого «бренда», к которому можно отнести и тепло сердец, и душевную атмосферу, и историю отопления, и даже многие российские отрасли промышленности. Проект продолжится в 2018 году в рамках Термоконвента в Москве.

- Вы заговорили о Термоконвенте. А на каких еще деловых площадках сегодня вырабатываются новые подходы к рынку «тепла» в России?

- «Радимакс» - активный и неравнодушный участник отопительного рынка, поэтому мы стараемся принимать участие во всех отраслевых мероприятиях. В 2017 году представители нашей компании посетили ряд форумов, конференций и круглых столов, в рамках которых обсуждалась проблематика отопи-

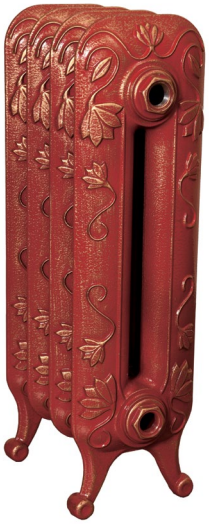

тельного рынка и предлагались пути решения. Важно понимать, что только объединив усилия, игроки рынка тепла смогут найти путь для создания благоприятных условий и развития. Сегодня наиболее важными площадками в России становятся отраслевые выставки и форумы, такие как Термоконвент, встречи с экспертами Торгово-промышленной палаты, органов власти разного уровня, ключевыми участниками рынка отопления, инициативы АПРО. Большую работу делают научные институты. Важно, что рынок «тепла» постоянно развивается и есть возможность реализовать самые актуальные инициативы, как технологические, так и законодательные, повысить уровень социальной ответственности предприятий.

- Что вы понимаете под социальной ответственностью бизнеса и какие мероприятия в этой области проводит ваша компания?

- Для нас социальная ответственность – это комплекс мероприятий как внешних, так и внутренних. «Радимакс» заботится о сотрудниках, выполняет взятые на себя обязательства и создает благоприятные условия для работы. В работе компании применяются экологически чистые лакокрасочные покрытия, которые не наносят вред ни потребителям, ни окружающей среде. Также, мы считаем, что честная и добросовестная конкуренция – основа развития отопительного рынка в целом. Ключевым участником бизнеса является потребитель, «Радимакс», как социально-ответственная компания, предоставляет своим клиентам достоверную технико-эксплуатационную информацию о товаре, выполняет взятые на себя обязательства по продаже качественных и безопасных радиаторов, предлагает гарантию на продукцию. Наша компания стала инициатором по введению обязательного страхования отопительных приборов. В целом же социальная ответственность, на мой взгляд, – довольно емкое понятие, которое включает в себя многие аспекты – от корпоративной культуры до бережного отношения к природе.

Исполнительный директор Ассоциации производителей радиаторов отопления Александр Квашнин – о ситуации на рынке отопления в России и работе АПРО.

История появления АПРО

Первая попытка объединения российских заводов в профессиональное сообщество была предпринята около 5 лет назад. Производители алюминиевых и биметаллических радиаторов Rifar и алюминиевых экструзионных радиаторов «Златмаш» попытались притормозить поток отопительных приборов из Поднебесной, инициировав антидемпинговое расследование в отношении их ввоза в Россию. То ли факт демпинга не был выявлен, то ли сказались какие-то иные причины, но инициатива российских заводов не была поддержана.

Качество импортируемых радиаторов из Китая с каждым годом становилось все ниже. Наши бизнесмены, заказывающие продукцию на китайских фабриках для российского рынка, быстро поняли, что если к отопительным приборам в России не предъявляется никаких обязательных требований, то можно безнаказанно экономить на материалах (алюминиевый сплав) и при этом завышать потребительские характеристики (теплоотдача, рабочее давление, вес). Радиаторы становились все легче, их стенки становились все тоньше, себестоимость производства – ниже, а заявленные характеристики парадоксально росли. По сути, российским рынком радиаторов управляли маркетологи и продавцы. Их задача была предложить потребителю продукт с характеристиками выше, чем у соседа и в идеале по более низкой цене. На какой-то момент российские и итальянские радиаторы полностью утратили ценовую конкурентоспособность относительно китайской продукции. Зачем платить условные 5 тысяч рублей за радиатор, если можно взять батарею вдвое легче за 3 тысяч, но с теми же характеристиками по теплоотдаче?

В то же самое время во Владимирской области в городе Киржач шло масштабное строительство завода по производству алюминиевых и биметаллических радиаторов под брендом Royal Thermo.

Именно по инициативе производственников из Киржача в конце 2014 г. была впервые высказана идея создания Ассоциации производителей радиаторов отопления АПРО, поддержанная другим крупным российским заводом Rifar.
Цель ассоциации была сформулирована так – создание условий добросовестной конкуренции на рынке и поддержка отечественных производителей.
Уже на стадии создания АПРО заручилась поддержкой госорганов и крупнейших институтов гражданского общества. Представители Совета Федерации, Государственной Думы, Общественной палаты, Российского союза промышленников и предпринимателей, Национального объединения строителей, а также Администрации Владимирской

области вошли в состав Наблюдательного совета ассоциации. С первого дня работы идейным лидером АПРО стал Сергей Владимирович Шатиров – заместитель председателя Комитета Совета Федерации по экономической политике. Именно богатый опыт Сергея Владимировича в сфере законодательного обеспечения деятельности различных отраслей промышленности позволил сформировать четкий план действий по развитию отечественной отрасли производства отопительных приборов.

Мы поставили перед собой следующие амбициозные задачи: ввести обязательные требования к безопасности и качеству отопительных приборов; актуализировать стандарты на общие технические условия производства и методы испытания радиаторов и конвекторов; пресечь практику недостоверного таможенного декларирования отопительных приборов.
Что касается показателей в цифрах, то если к началу деятельности АПРО доля отечественных приборов на внутреннем рынке не превышала 20%, то к 2020 г., т.е., за 5 лет, мы поставили перед собой задачу поднять уровень импортозамещения до 70%.

Результаты работы

АПРО была создана в конце мая 2015 г. К концу 2017 г. в АПРО уже вошли 20 российских и белорусских производителей отопительных приборов. Общая доля заводов-членов АПРО составляет более 90% в отечественном производстве отопительных приборов всех типов. За два с половиной года работы АПРО доля продукции отечественных производителей отопительных приборов на российском рынке увеличилась более чем в 2 раза – с 17% до 40%.

Во много благодаря тесному сотрудничеству АПРО с Парламентом и Правительством России совокупный объем инвестиций в развитие существующих и создание новых производств отопительных приборов в Российской Федерации до 2020 г. составит порядка 12 млрд. рублей.

В отрасли будет создано около 6 тыс. новых

рабочих мест непосредственно на производстве и до 20 тыс. рабочих мест с учетом смежных транспортно-торговых отраслей.
Дополнительные налоговые доходы бюджетов всех уровней от предприятий отрасли к 2020 г. составят 3,6 млрд. рублей ежегодно.

Важным успехом Ассоциации стало взаимодействие с таможенной службой в вопросах противодействия «серому» импорту. Удалось добиться применения таможней профиля риска минимально возможной стоимости для радиаторов отопления. Благодаря этой мере объемы импорта радиаторов отопления из КНР за последние два года снизились более чем в 2,5 раза, а средняя таможенная стоимость их ввоза из Китая, наоборот, возросла на 45%.
Есть реальные успехи и в борьбе с фальсификатом. Председатель Правительства Дмитрий Анатольевич Медведев поддержал инициативу АПРО по введению обязательной сертификации. Уже с июня 2018 г. ни один отопительный прибор не будет выпущен в легальный оборот без обязательного сертификата соответствия. На рынке будет введен жесткий государственный контроль с применением ответственности за выпуск несертифицированной продукции. Теперь завышение показателей теплоотдачи, рабочего давления, веса грозит поставщикам реальными штрафами и отзывом сертификата на продукцию.
Также важным инструментом борьбы с фальсификатом является работа по актуализации стандартов, применяемых к отопительными приборам. С привлечением всех участников рынка АПРО разрабатывает новые стандарты по требованиям к отопительным приборам, а также методам их испытаний. Эти стандарты вступят в силу в начале 2019 г.
АПРО оказывает реальную поддержку отечественным производителям по продвижению продукции на рынок. На всех крупных климатических и строительных выставках заводам-членам АПРО предоставлены скидки на аренду площади в размере до 30%. АПРО включена в государственную программу по субсидированию затрат при выводе климатической продукции на экспорт.
Совместно с Ассоциацией предприятий индустрии климата и Национальным объединением строителей в 2017 г. АПРО успешно запустила программу по верификации климатического оборудования – систему добровольного подтверждения соответствия заявленных характеристик. За первый год работы более 50 моделей радиаторов и конвекторов прошли независимую проверку и были официально рекомендованы к применению на строительных объектах 115 тыс. организаций, входящих в НОСТРОЙ.

Ближайшие планы

Главная задача АПРО в краткосрочной перспективе – запустить прозрачный и бесперебойный механизм прохождения обязательной сертификации радиаторов и конвекторов. Все добросовестные производители и импортеры не должны испытывать каких-то организационных затруднений при сертификации производств и продукции, в то время как фальсификаторы должны с рынка уйти. Важно не только обеспечить рынок достаточным количеством специализированных испытательных лабораторий и сертификационных центров, но и обеспечить должный уровень общественного контроля за продукцией, которая пройдет процедуру обязательной сертификации.

Не менее важная задача – актуализировать стандарты ГОСТ 31311-2005 «Приборы отопительные. Общие технические условия» и ГОСТ Р 53583-2009 «Приборы отопительные. Методы испытаний». АПРО уже взяла на себя обязательства выступить разработчиком данных стандартов (их актуализированных версий) с привлечением всех заинтересованных участников рынка, и в начале 2019 года мы планируем ввести указанные стандарты в обращение как на территории Российской Федерации, так и других стран Евразийского

экономического союза (ГОСТ 31311-2005).
Еще одно важное направление деятельности АПРО – содействие в развитии инвестиционных проектов по производству отопительных приборов.

В 19 в. отечественные отопительные приборы успешно конкурировали на внешних рынках. Стратегическая задача АПРО – вновь вывести российский радиатор и конвектор на экспорт. Через участие в государственных программах мы будем субсидировать отечественным производителям затраты на участие в крупнейших международных климатических и строительных выставках, а также затраты на прохождение сертификации на соответствие европейским стандартам.

Расширенная версия интервью будет представлена в новой книге, посвященной истории отопления в России и чугунным радиаторам.

В рамках отраслевого ежегодного мероприятия Термоконвент в Москве в феврале 2018 г. при поддержке компании «Радимакс» пройдет вторая тематическая фотовыставка #Тепловокругнас. На выставке будут представлены фотографии прошлого века, рассказывающие о развитии отопления.

Сотни лет Россия – в тройке мировых лидеров по производству чугуна. Литье широко используется в легкой и тяжелой промышленности, художественных и декоративных изделиях. Чугун стал неотъемлемой частью нашей жизни и заслуженно считается одним из самых популярных материалов, используемых человечеством.

Чугун, изначально применявшийся для изготовления орудий и колоколов, при Петре I получил широкую популярность, благодаря новым металлургическим заводам на Урале, в Сибири и в Европейской части России и семье Демидовых. В это время производство чугуна увеличилось в 770 раз. Уже в конце 18 в. Российская Империя стала мировым лидером по производству этого материала. Помимо оружия активно началось изготовление чугунной посуды, ворот, оград и памятников. В 19 в. появились труболитейные цеха, цеха художественных отливок, отливок ковкого чугуна и др. Благодаря легким чугунным конструкциям стало возможно строить высотные дома, создавать новые системы водоснабжения и отопления. В середине 19 в. Фанц Сан-Галли изобрел первую чугунную батарею отопления.

Отдельно стоит выделить российское чугунное художественное литье, которое позволило из обычных предметов делать настоящие произведения искусства – начиная от радиаторов отопления и заканчивая Каслинским чугунным павильоном, получившем Гран-При на Всемирной выставке в Париже в 1900 году. Сегодня он является

Советские фотографии радиаторов в интерьере

единственным архитектурным сооружением из чугуна и входит в список всемирного наследия ЮНЕСКО.

«Не только из-за природных запасов, технологий и печей, Россия стала мировым лидером чугунного производства. Отливка чугуна – это прежде всего люди, которые каждый день приходят на работу и трудятся не покладая рук. В 1964 году режиссер Отар Иоселиани снял один из первых своих документальных фильмов – «Чугун», посвященный рабочим – металлургам. Он показал, как проходит их рабочий день и как сложен их труд. Без человека невозможна выплавка металла. Каждая чугунная отливка и каждое изделие – это прежде всего человек и его мастерство», - рассказал исполнительный директор АПРО Александр Квашнин.

«Чугунные радиаторы отопления – это тепло дома, комфорт на работе, воспоминания детства, серьезная индустрия – огромный мир, который создавался многие годы и окружает нас ежедневно. Поразительно, но многое из того, о чем «помнит» чугун 18 и 19 вв. сегодня возвращается в нашу жизнь и становится неотъемлемой частью современных отраслей – промышленного дизайна, отдыха и туризма, музейного дела и других. Листая страницы истории чугуна в российской индустрии «тепла», хочется не только сохранить это наследие, но и возродить старые добрые традиции, ставшие снова актуальными в 21 столетии. Эта небольшая фотовыставка – альбом истории чугунных радиаторов отопления, где запечатлено, как чугунные радиаторы отопления стали привычным предметом в российских зданиях, окружая нас теплом и уютом. Воспоминания – это прекрасно, но мы надеемся также вдохновить гостей на новые идеи в области отопления, поиск новых путей развития чугунного дела в России», - поделилась впечатлениями от фоторабот генеральный директор компании «Радимакс» Ирина Нестерова.

В экспозиции представлены интерьеры усадеб Кусково и Останкино в Москве, отопление знаменитой Ленинки в 1950-х гг., работа, учеба, отдых и быт людей в 20 в., окруженных теплом радиаторов, примеры иностранных чугунных радиаторов, использовавшихся в нашей стране и зарубежная ретро-реклама чугунных батарей. Стоит отметить фотографии из госархива кинофотодокументов о работе радиаторного завода им. Войкова и Савеловского чугунолитейного завода в 1930-х-1940-х гг.

Фото из архива Zehnder

Фотовыставка #Тепловокругнас 2017 г.

На протяжении 2018 г. в рамках крупнейших климатических и строительных выставок пройдет Форум участников климатического рынка «Термоконвент 2018».

ТЕРМОКОНВЕНТ

Главная задача Термоконвента в этом году – подготовить производителей, поставщиков, дистрибьюторов, застройщиков, проектировщиков к введению на территории Российской Федерации обязательной сертификации всех типов отопительных приборов.

На выставочной экспозиции Термоконвента будет представлена как отечественная, так и зарубежная продукция, соответствующая требованиям национальных стандартов и/или прошедшая верификацию Национального объединения строителей НОСТРОЙ.

Мероприятия деловой и образовательной программы Термоконвента в 2018 г. будут проходить непосредственно в выставочном павильоне в формате живого диалога.

Отличительной особенностью проекта яв-

ляется беспрецедентная поддержка отечественных производителей на внешних рынках.

В 2018 г. Термоконвент впервые пройдёт в Италии и Казахстане, а российские компании смогут представить свою продукцию на крупнейших мировых климатических выставках на льготных условиях как участники государственной программы по выводу отечественной продукции на экспорт.

В перспективе мероприятия Термоконвента запланированы в Германии, Франции, Индии, Армении, Беларуси, Азербайджане и других странах, где российские системы отопления могут найти новые перспективные рынки сбыта.

Подробнее о проекте на thermoconvent.ru

Термоконвент – клуб профессионалов климатического рынка

Здесь и сейчас:

- находят новые внутренние и внешние рынки сбыта
- в открытом диалоге создают идеологию развития отрасли
- формируют новые стандарты качества и безопасности
- заключают контракты на поставки готовой продукции, комплектующих и материалов для её производства
- оттачивают маркетинговые инструменты.

Мы сотрудничаем с ведущими международными отраслевыми выставками.

Все мероприятия Термоконвента проходят в выставочном павильоне в открытом формате с параллельной онлайн-трансляцией.

Aquatherm Moscow
6.02–9.02.2018 Москва, Крокус Экспо

Yug Build
27.02-02.03.2018 Краснодар, Экспоград Юг

Мир Климата
27.02-02.03.2018 Москва, Экспоцентр

Mostra Convegno Expocomfort
13-16.03.2018 Италия, Милан

MosBuild
03-06.04.2018 Москва Экспоцентр

Build Ural
24-26.04.2018 МВЦ «Екатеринбург-ЭКСПО»

Иннопром
9-12.07.2018 2018 МВЦ «Екатеринбург-ЭКСПО»

KazBuild
05-09.09.2018 Казахстан, Алматы

Термоконвент проходит при поддержке «Радимакс», Тольяттинского завода приборов отопления и Реттиг Варме Рус.

ГЕНЕРАЛЬНЫЙ ПАРТНЁР

ООО «ПКФ Радимакс» занимается производством, продажей и покраской чугунных радиаторов отопления в стиле РЕТРО под собственной торговой маркой RETROstyle.

У нас самый широкий в России ассортимент радиаторов в стиле ретро в наличии. Мы предлагаем более 32 моделей радиаторов и 65 типоразмеров со склада в г. Подольске (Московская область).

Нашими партнерами являются крупнейшие производители радиаторов отопления и запорной арматуры из Чехии, Италии, Турции, Польши и Китая. Важной особенностью нашей компании является то, что вся продукция проходит испытания и внутренний контроль на нашем производстве.

В нашей коллекции чугунных радиаторов представлена продукция в различных дизайнерских стилях для любых интерьеров: от простых классических до изысканных дизайнерских. Превосходный выбор антикварных вентилей придаст вашему интерьеру индивидуальность и завершенность. Используя нашу роскошную коллекцию чугунных радиаторов вы сможете сделать каждый уголок вашего дома оригинальным, уютным и неповторимым.

Наши эксперты всегда готовы проконсультировать по всем вопросам связанным с расчетом системы отопления дома, коттеджа, кафе, квартиры или дачи.

СТРАТЕГИЧЕСКИЙ ПАРТНЁР

С 2007 года «Тольяттинский завод приборов отопления» (ТЗПО) выпускает конвекторы для систем водяного отопления.
С 2014 года запущено производство стальных регистров отопления, а ежегодный объем производства конвекторов увеличен до 360 тысяч единиц продукции.
В 2015 году мощность производства конвекторов увеличена до 500 тысяч единиц продукции в год.
В 2016 году ТЗПО вступил в ассоциацию производителей радиаторов отопления (АПРО), а также запустил производство блочных тепловых пунктов (БТП).
В 2017 году Тольяттинский завод приборов отопления получил статус резидента территории опережающего развития (ТОР) города Тольятти, открыл собственный сертифицированный испытательный центр приборов отопления, а также запустил производство шкафов учета тепла (ШУТ) и шкафов управления тепловыми пунктами (ШУТП).
География поставок ТЗПО включает в себя все регионы России, а также страны ближнего зарубежья. Вся продукция компании соответствует ГОСТ и застрахована.

ПАРТНЁР

Бренд PURMO принадлежит Финской компании Rettig ICC, которая имеет 16 заводов на территории ЕС, производящих весь спектр отопительного оборудования. Основным продуктом концерна является стальной панельный радиатор, также в ассортименте есть конвектора различных видов, полотенцесушители, трубчатые радиаторы, декоративные приборы отопления и трубные системы. Годовой объем производства составляет около 6 миллионов приборов отопления. Компания является лидером рынка во многих странах, в том числе и в России, где имеет своё дочерние предприятие АО «Реттиг Варме Рус».

АПРО®

АССОЦИАЦИЯ ПРОИЗВОДИТЕЛЕЙ РАДИАТОРОВ ОТОПЛЕНИЯ

RIFAR · ROYAL thermo · PRADO · ISOTERM · Buderus · Style RETRO

САНТЕХПРОМ · РУССКИЙ РАДИАТОР · ЗАВОД УНИВЕРСАЛ НОВОКУЗНЕЦК · ЗЛАТОУСТОВСКИЙ МАШИНОСТРОИТЕЛЬНЫЙ ЗАВОД · НИЖНЕТАГИЛЬСКИЙ КОТЕЛЬНО-РАДИАТОРНЫЙ ЗАВОД · ТОЛЬЯТТИНСКИЙ ЗАВОД ПРИБОРОВ ОТОПЛЕНИЯ

МИСОТ СДЕЛАНО В БЕЛАРУСИ · СисКон СИСТЕМНЫЕ КОНВЕКТОРЫ · ТЕПЛОПРИБОР · ATM thermo

varmann · itermic · VITRON Eva · KZTO

При поддержке:

СФ СОВЕТ ФЕДЕРАЦИИ Федерального Собрания Российской Федерации · ГОСУДАРСТВЕННАЯ ДУМА · Общественная палата Российской Федерации · НОСТРОЙ · КОРПОРАЦИЯ РАЗВИТИЯ ВЛАДИМИРСКОЙ ОБЛАСТИ · РСПП Комитет по техническому регулированию, стандартизации и оценке соответствия

Партнеры:

anик АССОЦИАЦИЯ ПРЕДПРИЯТИЙ ИНДУСТРИИ КЛИМАТА · ITE · POLITECNICO MILANO · AIRAL ASSOCIAZIONE INTERNAZIONALE RADIATORI ALLUMINIO · INTERNATIONAL ASSOCIATION ALUMINIUM RADIATORS · НИИ САНТЕХНИКИ · АЛЮМИНИЕВАЯ АССОЦИАЦИЯ · АВОК

Информационные партнеры:

Издательский центр АКВАТЕРМ · TopClimat.ru ВЫБИРАЮТ ЗДЕСЬ · СОК · СТРОИТЕЛЬСТВО.RU ВСЕРОССИЙСКИЙ ОТРАСЛЕВОЙ ИНТЕРНЕТ-ЖУРНАЛ · ПОРТАЛ О ВОДЕ И ТЕПЛЕ BANBAS.RU · СТАНДАРТЫ И КАЧЕСТВО

125493, Москва, ул. Флотская, д. 5 корп. А
+7 495 150-34-95
info@aproea.ru
www.aproea.ru

ТЕРМОКОНВЕНТ